Wykonawca projektu:

Egzemplarz nr **1**

INBUD CONTROL KONTROLA I OBSŁUGA INWESTYCJI BUDOWLANYCH
Spółka Jawna Wójcik Paweł i Wójcik Daniel
ul. Armii Krajowej 4, 21-500 Biała Podlaska
tel.: 664-610-076, 602-618-613
e-mail: biuro@inbudcontrol.pl
www.inbudcontrol.pl

PROJEKT TECHNICZNY

TOM 2 z 3

BRANŻA SANITARNA

Budowa ulicy Lisowskiego wraz z budową kanalizacji deszczowej i budową kanału technologicznego na odcinku od ulicy Błogosławionych Męczenników Podlaskich do działki nr 2821/2 w Radzyniu Podlaskim

Inwestor:	Miasto Radzyń Podlaski ul. Warszawska 32 21-300 Radzyń Podlaski
Adres obiektu:	województwo lubelskie, powiat radzyński, miasto Radzyń Podlaski
Jednostka ewidencyjna:	061501_1 RADZYŃ PODLASKI
Działki:	Obręb 0001 RADZYŃ MIASTO działki nr 362/4, 395, 2109, 2115, 2227
Kategoria obiektu:	IV, XXV, XXVI, XXVIII

Autorzy:					
Funkcja:	*Zakres opracowania:*	*Imię i nazwisko:*	*Specjalność, nr uprawnień:*	*Data opracowania:*	*Podpis:*
Projektant:	Branża sanitarna	Janusz Smolarczyk	instalacyjna, 715/BP/94	28.09.2022 r	
Sprawdzający:	Branża sanitarna	mgr inż. Mirosława Kobylińska	instalacyjna, 278/Lb/99	30.09.2022 r	
Asystent projektanta:	Branża sanitarna	inż. Jakub Wasiluk	-	28.09.2022 r	
Asystent projektanta:	Branża sanitarna	inż. Bartłomiej Koszołko	-	28.09.2022 r	

SPIS TREŚCI

	Numer strony:
I. CZĘŚĆ OPISOWA	3
1. Rozwiązania projektowe	3-6
2. Geotechniczne warunki i sposób posadowienia obiektu	6
3. Rozwiązania budowlane i techniczno-instalacyjne, nawiązujące do warunków terenu, występujące wzdłuż trasy obiektu, oraz rozwiązania techniczno-budowlane w miejscach charakterystycznych lub o szczególnym znaczeniu dla funkcjonowania obiektu albo istotne ze względów bezpieczeństwa, z uwzględnieniem wymaganych stref ochronnych	7-9
4. Projektowana infrastruktura towarzysząca	9
II. DOKUMENTY DOŁĄCZONE DO PROJEKTU	10
1. Kopie decyzji o nadaniu projektantowi i projektantowi sprawdzającemu, uprawnień budowlanych w odpowiedniej specjalności	10-11
2. Kopie zaświadczeń potwierdzających wpis projektanta i projektanta sprawdzającego na listę członków właściwej izby samorządu zawodowego	12-13
3. Oświadczenie projektanta i sprawdzającego o sporządzeniu projektu technicznego, zgodnie z obowiązującymi przepisami oraz zasadami wiedzy technicznej	14
III. CZĘŚĆ RYSUNKOWA	15
	Numer rysunku:
1. Plan sytuacyjny przebudowy sieci kanalizacji deszczowej	1
2. Profil sieci kanalizacji deszczowej	2/1
3. Profil sieci kanalizacji deszczowej	2/2
4. Szczegół studni rewizyjnej	3
5. Szczegół wpustu ulicznego	4
6. Szczegół separatora	5

I. CZĘŚĆ OPISOWA

1. Rozwiązania projektowe.

Na przedmiotowym zadaniu zaprojektowano następującą infrastrukturę:

a) Sieć kanalizacji deszczowej.

Sieć kanalizacji deszczowej, wykonać z rur kielichowych z uszczelką wargową, z tworzywowym pierścieniem wzmacniającym, montowaną fabrycznie, montaż przez wsunięcie bosego końca rury w kielich na cała jego głębokość, aż do wyraźnie wyczuwalnego oporu.
Układanie odcinków przewodu powinno odbywać się na całkowicie odwodnionym i wyprofilowanym podłożu zgodnie ze spadkami określonymi na rysunkach.
Po ułożeniu rurociągu należy obsypać i zasypać piaskiem do wysokości 0,3 ponad wierzch rurociągu, tak by złącza pozostały odsłonięte do czasu przeprowadzenia próby na szczelność.
Nie można dopuścić do pustych przestrzeni pod rurą, gdzie piasek należy ubijać ręcznie za pomocą ubijaków drewnianych.
Analogicznie przeprowadzić montaż studzienek rewizyjnych uwzględniając zalecenia montażowego ich producenta.

Studzienki żelbetowe montować mechanicznie.

Przejście projektowanego rurociągu przez ścianę studni wykonać z zastosowaniem typowego uszczelniacza gumowego, najlepiej wargowego.

Po wykonaniu montażu wykonać próby szczelności i inne sprawdzenia, np. spadku, osiowości, itp.
Kanalizację deszczową po montażu przed zasypaniem, zainwentaryzować.

Równolegle do robót ziemnych wykonywać szalowanie wykopów metodą szalunku stalowego klatkowego sukcesywnie do postępu wykonywanych robót ziemnych i montażowych.

Roboty ziemne jak i montażowe na każdym etapie ich wykonywania podlegają nadzorowi i odbiorowi przez inspektora nadzoru (roboty zanikowe podlegają odbiorowi protokolarnemu).
W ulicy Chmielowskiego została zaprojektowana:
Sieć kanalizacji deszczowej

Projektowaną kanalizację deszczową stanowić będą kanały w systemie kanalizacji grawitacyjnej z odprowadzeniem wód opadowych do separatora, gdzie następnie zostaną oczyszczane i odprowadzane do rowu melioracyjnego zgodnie z decyzją wodnoprawną.

.

Szczegóły w części rysunkowej opracowania.

Opracowanie obejmuje projekt sieci kanalizacji deszczowej wraz z przykanalikami do wpustów ulicznych.

- budowa sieci kanalizacji deszczowej z rur i na odcinkach:

- sieć kanalizacji deszczowej z rur PVC 400 mm	o dł.= 189,20 mb.
- przykanaliki z rur PVC200 mm	o dł.= 46,10 mb.
	Razem = 235,30 mb.

- studzienki rewizyjne dn 1200 mm	- 8szt
- betonowy wylot wód deszczowych dn800mm	- 1szt
- separator wód deszczowych Ø2300mm	- 1szt
- wpust uliczny dn 600 mm	- 14szt

Projektowane odcinki kanalizacji deszczowej grawitacyjnej wykonać z rur i kształtek:

- sieć kanalizacji deszczowej
- rura PVC-U lita, jednorodna, SN-8kN/m^2, kl. S, SDR 34, o średnicy DN 400 mm (Ø 400x 11,7 mm), wg. PN-EN 1401-1:2009 lub równoważną wydaną przez właściwą jednostkę certyfikującą, łączone na uszczelki wargowe z tworzywowym pierścieniem wzmacniającym, wciskane, wg.PN-EN 681-1:2002 lub równoważne wydane przez właściwe jednostki certyfikujące;
- przykanaliki:
- rura PVC-U lita, jednorodna, SN-8kN/m^2, kl. S, SDR 34, o średnicy DN 200 mm (Ø 200 x 5,9 mm), wg. PN-EN 1401-1:2009 lub równoważną wydaną przez właściwą jednostkę certyfikującą, łączone na uszczelki wargowe z tworzywowym pierścieniem wzmacniającym, wciskane, wg. PN-EN 681-1:2002 lub równoważne wydane przez właściwe jednostki certyfikujące;

Stosować rury o długościach podstawowej 3m z kielichami, uszczelkami pierścieniowymi, gumowymi, zwykłymi, fabrycznie montowanymi w kielichu, z pierścieniem usztywniającym.

Montaż i układanie rur w gruncie wykonać zgodnie z „Instrukcją układania i montażu” opracowaną przez producenta systemu.

Przewody układać na uprzednio przygotowanym podłożu. W miejscach złączy wykonać dołki montażowe o głębokości 10 cm dla umożliwienia prawidłowego wykonania złącza.

Budowa kanałów winna być prowadzona zgodnie z wymaganiami PN-EN 752-2 - Zewnętrzne systemy kanalizacyjne - Wymagania.

Uzbrojenie projektowanych kanałów deszczowej stanowią :

- studzienki rewizyjne z kręgów żelbetowych wg. KB 4.12.1(6) o Ø 1200 mm z kinetą (przepływowe). PN-92/B-10735 lub równoważną wydaną przez właściwą jednostkę certyfikującą, z płytą żelbetową nastudzienną, pierścieniem odciążającym i włazem żeliwnym dn 600 mm z wypełnieniem betonowym, typu ciężkiego klasy D-400, wg. PN-EN 124 lub równoważne wydane przez właściwą jednostkę certyfikującą, z zamknięciem ryglowym, mocowane na stałe do studzienki (przykręcane, zakotwione) w celu zabezpieczenia ich przed przesunięciem, wg. obowiązującego normatywu lub równoważną wydaną przez właściwą jednostkę certyfikującą. W kilku przypadkach, gdzie studzienka rewizyjna pełni jednocześnie rolę odwadniającej (wpustu ulicznego) w miejsce włazu zainstalować wpust żeliwny uliczny klasy D-400 dostosowany do zabudowy na płycie nastudziennej. Przejścia rurociągów przez ściany studni żelbetowej wykonać jako szczelne w tulejach gumowo-elastycznych. Studnie należy wykonać wg normatywu: „Kanalizacja Studzienki kanalizacyjne" lub równoważną wydaną przez właściwą jednostkę certyfikującą i zgodnie z zaleceniami producenta oraz EN 1917:2002, EN 1917:2002/AA:2008 lub równoważną wydaną przez właściwą jednostkę certyfikującą. Z uwagi na możliwość występowania wód gruntowych, na etapie wykonawstwa, należy zamawiać jako monolit dno studni łącznie z pierwszym kręgiem, z fabrycznie wykonanymi kinetami, z fabrycznie wykonanymi otworami i obsadzonymi w nich uszczelkami w postaci gumowo-elastycznych lub elastomerowych pierścieni wargowych o średnicach zalecanych przez producenta rur użytych do montażu kolektora i przyłączy, uniemożliwiających infiltrację wód gruntowych i eksfiltrację ścieków. Kąty montażowe otworów pod sieci i przyłącza wykonać zgodnie z rzeczywistymi potrzebami terenowymi. W przypadku wyjątkowych dopuszcza się wykonywanie otworów w ścianie studni wiertnicami o średnicy otworu gwarantującego prawidłowy i szczelny montaż pierścieni wargowych. Studnie wyposażyć fabrycznie w stopnie kanałowe złazowe wykonane zgodnie z PN-EN 1301:2005 lub równoważną wydaną przez właściwą jednostkę certyfikującą, zabezpieczone antykorozyjnie atestowaną powłoką z tworzywa sztucznego lub wykonane w całości ze stali nierdzewnej kwasoodpornej. Studnie wykonane jako prefabrykaty z betonu o klasie wytrzymałości min. B-45 i nasiąkliwości max. 4%, mrozoodporne, odporne na związki siarkowodorowe. Kręgi łączone na uszczelki gumowe stożkowe;
- wpusty uliczne PVC/PP Ø 600 mm systemowy, z odpływem bocznym Ø 200 mm, osadnikiem min. 1,0m, z wpustem żeliwnym uliczny klasy D-400, krata na zawiasie, z zamknięciem ryglowym, z wkładką osadnikową (koszykiem) wg. PN-EN 124:2000, PN-EN 14982+A1:2011, lub równoważne wydane przez właściwą jednostkę certyfikującą;

Studnie rewizyjne i wpusty uliczne służyć będą do inspekcji kanałów i ich czyszczenia, np. za pomocą pojazdów typu WUKO.

Wody opadowych zostaną odprowadzone do separatora, gdzie następnie zostaną oczyszczane i odprowadzane do rowu melioracyjnego zgodnie z decyzją wodnoprawną.

Zaprojektowano separatorów ścieków celem oczyszczenia ścieków. Parametry separatora :

- zbiornik żelbetowy monolityczny, wodo i mrozoodporny,
- przepływ nominalny 1,5 l/s,
- maksymalna przepustowość 80 l/s,
- dopływ/odpływ max dn 400 PVC,
- zewnętrzna średnica zbiornika 2,3m
- wysokość zbiornika 2,9m
- waga zbiornika ok 9800 kg

2. Geotechniczne warunki i sposób posadowienia obiektu

Dla potrzeb dokumentacji na odcinku przebudowywanej ulicy wykonano 3 otwory badawcze w celu określenia rodzaju gruntów występujących w podłożu. W trakcie wykonywania wiercenia przeprowadzono makroskopowe oznaczanie rodzaju i wilgotności gruntów.

Na badanym terenie w wykonanym otworach do głębokości 1,50 m nie napotkano wody gruntowej o zwierciadle swobodnym.

Podczas badań napotkano:

- w otworze nr 1 – do gł. 0,15 m kruszywo łamane, do gł. 0,4 m żużel, do gł. 0,9 m piasek drobny żółty, do gł. 1,30 piasek drobny beżowy, do gł. 1,50 pył beżowy;
- w otworze nr 2 – do gł. 0,15 m kruszywo łamane, do gł. 0,5 m piasek średni brązowy, do gł. 0,6 m żużel, do gł. 1,10 m piasek średni brązowy, do gł. 1,50 m piasek zagliniony brązowy;
- w otworze nr 3 – do gł. 0,1 m kruszywo łamane, do gł. 0,4 m żużel, do gł. 0,7 m żużel, piasek, kamienie, do gł. 1,0 m gleba czarna, do gł. 1,5 m glina;

Na podstawie przeprowadzonych badań geotechnicznych podłoże gruntowe zakwalifikowano do grupy G1. Warunki wodne określono jako dobre. W podłożu występują proste warunki gruntowe zaliczone do I kategorii geotechnicznej. Posadowienie konstrukcji drogi znajduje się co najmniej 1,3 m powyżej wód gruntowych.

3. Rozwiązania budowlane i techniczno-instalacyjne, nawiązujące do warunków terenu, występujące wzdłuż trasy obiektu, oraz rozwiązania techniczno-budowlane w miejscach charakterystycznych lub o szczególnym znaczeniu dla funkcjonowania obiektu albo istotne ze względów bezpieczeństwa, z uwzględnieniem wymaganych stref ochronnych

– Sieć kanalizacji deszczowej

W ulicy Chmielowskiego projektuje się jeden odcinek sieci kanalizacji deszczowej z odprowadzeniem wód do rowu (dz. ewid. rowu nr: 1958) poprzez separator ścieków zgodnie z wydaną decyzją wodnoprawną.

Sieć kanalizacji deszczowej zaprojektowano w całości w pasie drogowym ul. Lisowskiego.

Trasę sieci kanalizacji deszczowej zaprojektowano z odpowiednimi spadkami uwzględniając naturalny spadek ul. Lisowskiego.

Na trasie projektowanych sieci występują zainwentaryzowane skrzyżowania z istniejącym i projektowanym uzbrojeniem (sieci wodociągowe, kanalizacji sanitarnej, energetyczne, sieć ciepłownicza).

Mogą wystąpić kolizje niezainwentaryzowane, dlatego też przed przystąpieniem do realizacji robót należy, o ich rozpoczęciu, powiadomić właścicieli sieci zlokalizowanych w obrębie projektowanej inwestycji.

Przed przystąpieniem do robót ziemnych trasę sieci wytyczyć geodezyjne (przez uprawnionego geodetę) z zaznaczeniem ewentualnych kolizji zgodnych z aktualnym stanem uzbrojenia terenu (wykonać szkic tyczenia zawierający ewentualne kolizje) .

W wypadku wystąpienia kolizji, w jej miejscu, roboty należy prowadzić sprzętem ręcznym, chroniąc istniejące uzbrojenie od uszkodzeń mechanicznych w sposób pokazany w części graficznej opracowania, zaleceniami właściciela danej sieci oraz wg wskazań ujętych w protokole ZUD oraz warunkach i decyzjach wydanych przez zarządców (właścicieli) tych kolidujących sieci (uzbrojenia).

UWAGA ! W miejscach kolizji roboty prowadzić należy sprzętem i sposobem ręcznym. Wykopy pod realizację przedsięwzięcia zasypać nowo dowiezionym kruszywem i zagęścić do wskaźnika Is = 1.0.

<u>Zalecenia prowadzenia robót ziemnych i montażowych projektowanych sieci kanalizacji deszczowej.</u>

- wykopy pod rurociągi należy wykonywać, jako wąsko przestrzenne, o ścianach pionowych (warunki lokalne nie pozwalają na wykopy szerokoprzestrzenne), szalowane przez deskowanie z rozporami lub systemowe atestowane szalunki klatkowe modułowe liniowe o wytrzymałości min. 45kN/m^2 z odkładem urobku

obok wykopu i częściowym wywozem nadmiaru;

- po ułożeniu rurociągów, próbach, itd., zasypkę wykonywać, równolegle z rozszalowaniem, warstwami z normatywnym zagęszczeniem;
- z uwagi na warunki lokalne (istniejąca zabudowa mieszkalna i konieczność utrzymania ruchu lokalnego) należy wykonać niezbędne kładki, zapory, płoty, taśmy ostrzegawcze, odpowiednie oznakowanie dróg i przejść dla pieszych, itd.;
- wykopy wykonywać bez przekopania, najlepiej ostatnie warstwy dna wykopu 30÷40 cm wykonywać ręcznie bez względu na sposób wykonywania wykopów (ręcznie, czy mechanicznie);
- normatywna szerokość wykopów szalowanych dla dn do 100 mm to 1,0m;
- normatywna szerokość wykopów szalowanych dla dn do 200 mm to 1,2m;

- Materiał do podłoża, zasypki o obsyki:

Piasek średnioziarnisty lub gruboziarnisty o wskaźniku różnoziarnistości U >= 5

Zagęszczenie pod drogą, zjazdami:

Zagęszczony do wskaźnika zagęszczenia Is = 1.0

Zagęszczenie pod chodnikami:

Zagęszczony do wskaźnika zagęszczenia Is = 1.0.

Zagęszczany warstwami grubości max. 30cm.

- po wykonaniu wykopu (bez przekopania) ułożyć podłoże, gr. 20 cm, piasek średnioziarnisty (nie większy, niż średnicy 2 mm) zgodnie z obowiązującym normatywem lub normy równoważne wydane przez właściwą jednostkę certyfikującą. Podsypkę należy wykonać poprzez usunięcie z wykopu gruntu rodzimego i zastąpienie go warstwą wyrównawczą o miąższości minimum 10 cm, warstwa podsypki dolnej o grubości 5 cm układana bezpośrednio pod przewodem nie powinna być zagęszczana bardziej, niż do stanu średniego zagęszczenia. Zostanie ona dogęszczona podczas zagęszczania kolejnych warstw konstrukcyjnych w strefie ułożenia przewodu i pozwoli na jego elastyczne ułożenie. Pod złączami należy wykonać, tam gdzie to jest konieczne, zagłębienia pod kielichy, aby przewody nie opierały się na złączach;
- obsypkę układać równomiernie z obu stron przewodu i zagęszczać ręcznie w sposób uniemożliwiający jego przemieszczenie w pionie i poziomie, warstwami do 15cm, do wysokości 30 cm ponad przewód. Nie dopuszcza się pozostawienia pustych przestrzeni szczególnie w dolnej części rury;
- pozostałą część wykopu zasypać gruntem rodzimym warstwami o grubości do 30 cm z zagęszczeniem mechanicznym spełniając wymagania w zakresie wskaźnika zagęszczenia Is oraz wtórnego modułu odkształcenia E2 wynikające z głębokości ułożenia przewodu pod jezdnią, typu drogowej konstrukcji ziemnej (wykop, nasyp) oraz kategorii ruchu. Wymagane wartości wskaźnika zagęszczenia Is i wtórnego modułu odkształcenia E 2 - zgodnie z STWiORB - Roboty ziemne. W uzasadnionych przypadkach (podejrzenia co do niemożliwości normatywnego gruntu rodzimego) w uzgodnieniu z inwestorem wykonać wymianę całkowitą grunty zasypowego;

- rurę należy kłaść bezpośrednio na spód wykopu (podłożu) po odpowiednim wyprofilowaniu jego dna w taki sposób, aby min. 1/4 obwodu rury ściśle dolegała do podłoża;
- po ułożeniu kanałów (rurociągów) i skontrolowaniu spadków oraz szczelności poszczególnych odcinków rur należy wykonać obsypkę rur i zasypkę wykopów;
- badania zagęszczenia gruntu zasypki wykopu: minimum 1 badanie na każdym 50m odcinku sieci kanalizacji deszczowej;
- w przypadku wystąpienia wód gruntowych przewiduje się odwadnianie wykopu przy pomocy zestawu igłofiltrów (lub inną metodą uzgodnioną z inwestorem) oraz zrzut wód z wykopów poprzez osadnik piasku do odbiornika. Uzyskanie zgody na odprowadzenia wody z pompowania, zgłoszenia, ewentualne pozwolenie wodnoprawne jest po stronie wykonawcy robót, wg. rzeczywistych potrzeb;
- w zakresie robót ziemnych obowiązują odpowiednie normy i przepisy krajowe lub normy równoważne wydane przez właściwą jednostkę certyfikującą;

4. Projektowana infrastruktura towarzysząca.

Wraz z projektowanymi sieciami projektuje się budowę nawierzchni na całej szerokości pasa drogowego oraz budowę kanału technologicznego ul. Lisowskiego tj.:.

1. Jezdnia
2. Chodniki
3. Zjazdy indywidualne i publiczne
4. Kanał technologiczny typu ulicznego

II. DOKUMENTY DOŁĄCZONE DO PROJEKTU

1. Kopie decyzji o nadaniu projektantowi i projektantowi sprawdzającemu, uprawnień budowlanych w odpowiedniej specjalności

URZĄD WOJEWÓDZKI
w Białej Podlaskiej
Wydział Gospodarki Przestrzennej

Biała Podlaska, 1994.02.28.

Nr 715/BP/94.

DECYZJA O STWIERDZENIU PRZYGOTOWANIA ZAWODOWEGO

do pełnienia samodzielnych funkcji technicznych w budownictwie

Na podstawie § 2, ust. 2, pkt. 2, § 13, ust. 1, pkt. 4, lit. "a" rozporządzenia Ministra Gospodarki Terenowej i Ochrony Środowiska z dnia 20.02.1975r. w sprawie samodzielnych funkcji technicznych w budownictwie (Dz.U.Nr 8, poz. 46 z późniejszymi zmianami) s t w i e r d z a s i ę, że :

Pan J A N U S Z S M O L A R C Z Y K

technik urządzeń sanitarnych

urodzony dnia [redacted] m posiada przygotowanie zawodowe upoważniające do wykonywania samodzielnej funkcji: *p r o j e k t a n t a* w specjalności *instalacyjno-inżynieryjnej* w zakresie sieci sanitarnych - obejmujących sieci wodociągowe, kanalizacyjne i cieplne uzbrojenia terenów.

Pan Janusz Smolarczyk jest upoważniony do:

- sporządzania projektów sieci wodociągowych, kanalizacyjnych i cieplnych uzbrojenia terenów - o powszechnie znanych rozwiązaniach konstrukcyjnych i schematach technicznych.

Od decyzji niniejszej przysługuje odwołanie do Ministra Gospodarki Przestrzennej i Budownictwa za moim pośrednictwem w terminie 14 dni od daty otrzymania.

Otrzymują:

1) Pan J. Smolarczyk
[redacted]
2) a/a.

Z upoważnienia Wojewody
mgr inż. arch. Danuta Pypina
Główny Architekt Wojewódzki
Dyrektor Wydziału Gospodarki
Przestrzennej

Lubelski Urząd Wojewódzki
w Lublinie

Lublin, dnia 16 grudnia 1999 r.

Znak: ABU.OU.7342/135/99

DECYZJA

Na podstawie art. 12 ust 3 i 4 , art. 13 ust. 1 pkt. 1 ust 2 i 4, art. 14 ust. 1 pkt. 4, ust 3 pkt. 1 ustawy z dnia 7 lipca 1994 r. – Prawo budowlane /Dz. U. Nr 89, poz. 414 z późn. zmianami/ oraz § 3 ust 1 i § 4 ust. 2 rozporządzenia Ministra Gospodarki Przestrzennej i Budownictwa z dnia 30 grudnia 1995 r. w sprawie samodzielnych funkcji technicznych w budownictwie /Dz. U. Nr 8, poz. 38 z 1995 r. z późn zmianami/, w związku z art. 104 § 1 i 2 KPA /tekst jednolity w Dz. U. Nr 9 z 1980 r., poz. 26 z późn. zmianami/ - po rozpatrzeniu wniosku **Pani Mirosławy Ireny Kobylińskiej** z dnia 15 kwietnia 1999 r. wobec złożenia egzaminu z wynikiem pozytywnym-

Nadaję

Pani Mirosławie Irenie KOBYLIŃSKIEJ
magistrowi inżynierowi inżynierii środowiska
[redacted]

UPRAWNIENIA BUDOWLANE

Nr ewid. 278/Lb/99

do projektowania bez ograniczeń
w specjalności instalacyjnej w zakresie sieci, instalacji i urządzeń: wodociągowych i kanalizacyjnych, cieplnych, wentylacyjnych i gazowych

Uzasadnienie

Przeprowadzone postępowanie administracyjne wykazało, że **Pani Mirosława Irena Kobylińska:**

1. Spełniła warunki w zakresie przygotowania zawodowego i wykazała praktykę niezbędną do uzyskania uprawnień budowlanych;
2. Złożyła egzamin z wynikiem pozytywnym.

Wobec powyższego, decyzją niniejszą postanowiono jak na wstępie.

Od decyzji niniejszej służy wniesienie odwołania do Głównego Inspektora Nadzoru Budowlanego w Warszawie, za pośrednictwem Wojewody Lubelskiego w terminie 14 dni od daty doręczenia decyzji

Otrzymują:

1. Pani Mirosława Irena Kobylińska
[redacted]
2. Główny Inspektor Nadzoru Budowlanego
3. aa

Z up. Wojewody Lubelskiego
mgr inż. arch. Sławomir Olszewski
Dyrektor
Wydziału Architektury Budownictwa i Urbanistyki

2. **Kopie zaświadczeń potwierdzających wpis projektanta i projektanta sprawdzającego na listę członków właściwej izby samorządu zawodowego**

POLSKA
IZBA
INŻYNIERÓW
BUDOWNICTWA

Zaświadczenie

o numerze weryfikacyjnym:

LUB-P6W-5S4-RPR *

Pan Janusz Smolarczyk o numerze ewidencyjnym LUB/IS/3586/02

adres zamieszkania [redacted]

jest członkiem Lubelskiej Okręgowej Izby Inżynierów Budownictwa i posiada wymagane ubezpieczenie od odpowiedzialności cywilnej.

Niniejsze zaświadczenie jest ważne od 2022-01-01 do 2022-12-31.

Zaświadczenie zostało wygenerowane elektronicznie i opatrzone bezpiecznym podpisem elektronicznym weryfikowanym przy pomocy ważnego kwalifikowanego certyfikatu w dniu 2021-12-06 roku przez:

Joanna Gieroba, Przewodniczący Rady Lubelskiej Okręgowej Izby Inżynierów Budownictwa.

(Zgodnie art. 5 ust 2 ustawy z dnia 18 września 2001 r. o podpisie elektronicznym (Dz. U. 2001 Nr 130 poz. 1450) dane w postaci elektronicznej opatrzone bezpiecznym podpisem elektronicznym weryfikowanym przy pomocy ważnego kwalifikowanego certyfikatu są równoważne pod względem skutków prawnych dokumentom opatrzonym podpisami własnoręcznymi.)

* Weryfikację poprawności danych w niniejszym zaświadczeniu można sprawdzić za pomocą numeru weryfikacyjnego zaświadczenia na stronie Polskiej Izby Inżynierów Budownictwa www.piib.org.pl lub kontaktując się z biurem właściwej Okręgowej Izby Inżynierów Budownictwa.

POLSKA
IZBA
INŻYNIERÓW
BUDOWNICTWA

Zaświadczenie

o numerze weryfikacyjnym:

LUB-PHB-6CA-7RZ *

Pani Mirosława Kobylińska o numerze ewidencyjnym LUB/IS/2960/01

adres zamieszkania [redacted]

jest członkiem Lubelskiej Okręgowej Izby Inżynierów Budownictwa i posiada wymagane ubezpieczenie od odpowiedzialności cywilnej.

Niniejsze zaświadczenie jest ważne od 2022-02-01 do 2023-01-31.

Zaświadczenie zostało wygenerowane elektronicznie i opatrzone bezpiecznym podpisem elektronicznym weryfikowanym przy pomocy ważnego kwalifikowanego certyfikatu w dniu 2021-12-22 roku przez:

Joanna Gieroba, Przewodniczący Rady Lubelskiej Okręgowej Izby Inżynierów Budownictwa.

(Zgodnie art. 5 ust 2 ustawy z dnia 18 września 2001 r. o podpisie elektronicznym (Dz. U. 2001 Nr 130 poz. 1450) dane w postaci elektronicznej opatrzone bezpiecznym podpisem elektronicznym weryfikowanym przy pomocy ważnego kwalifikowanego certyfikatu są równoważne pod względem skutków prawnych dokumentom opatrzonym podpisami własnoręcznymi.)

* Weryfikację poprawności danych w niniejszym zaświadczeniu można sprawdzić za pomocą numeru weryfikacyjnego zaświadczenia na stronie Polskiej Izby Inżynierów Budownictwa www.piib.org.pl lub kontaktując się z biurem właściwej Okręgowej Izby Inżynierów Budownictwa.

3. Oświadczenie projektanta i sprawdzającego o sporządzeniu projektu technicznego, zgodnie z obowiązującymi przepisami oraz zasadami wiedzy technicznej

Na podstawie art. 34, ust. 3d ustawy z dnia 7 lipca 1994 r. Prawo Budowlane (Dz.U. z 2021 r. poz. 2351 ze zmianami) oświadczam, że projekt techniczny dla obiektu budowlanego pn.:

Budowa ulicy Lisowskiego wraz z budową kanalizacji deszczowej i budową kanału technologicznego na odcinku od ulicy Błogosławionych Męczenników Podlaskich do działki nr 2821/2 w Radzyniu Podlaskim.

został sporządzony zgodnie z obowiązującymi przepisami i zasadami wiedzy technicznej oraz że jest kompletny z punktu widzenia celu, któremu ma służyć i może być przekazany do realizacji.

Funkcja:	*Imię i nazwisko:*	*Specjalność, nr uprawnień:*	*Data opracowania, sprawdzenia:*	*Podpis:*
Projektant:	Janusz Smolarczyk	Sanitarna, 715/BP/94	28.09.2022 r	
Sprawdzający:	mgr inż. Mirosława Kobylińska	Sanitarna, 278/Lb/99	30.09.2022 r	

III. CZĘŚĆ RYSUNKOWA

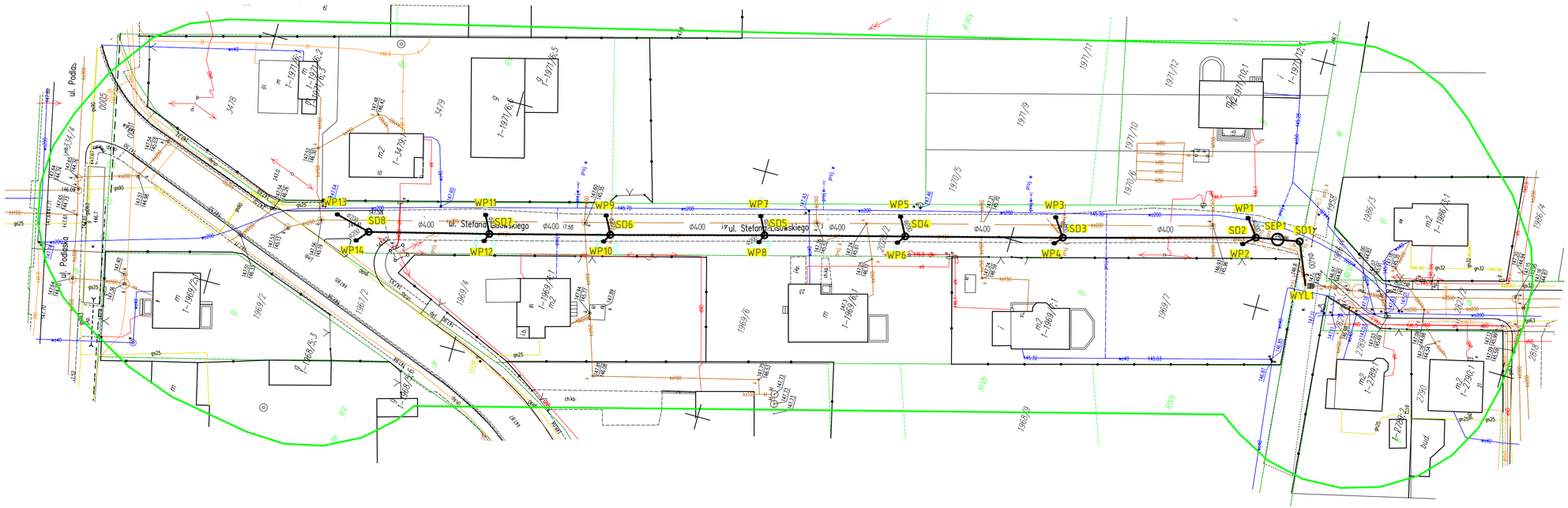

Legenda branża sanitarna:

Kanalizacja deszczowa

- proj. sieć kanal. deszczowej
- SD1 - proj. studnia rewizyjna
- WP1 - proj. wpust uliczny
- Wyl1 - wylot sieci k.d. do rowu
- SEP1 - proj. separator

Wykonawca projektu:

INBUD CONTROL
Kontrola i Obsługa Inwestycji Budowlanych
ul. Armii Krajowej 4
21-500 Biała Podlaska

Inwestor / Zamawiający:

Miasto Radzyń Podlaski
ul. Warszawska 32
21-300 Radzyń Podlaski

Nazwa obiektu budowlanego:
Budowa ulicy Lisowskiego wraz z budową kanalizacji deszczowej i budową kanału technologicznego na odcinku od ulicy Błogosławionych Męczenników Podlaskich do działki nr 2821/2 w Radzyniu Podlaskim.

Nr rysunku:	Arkusz:
1	1/1

Tytuł rysunku:	Skala:
Plan sytuacyjny przebudowy sieci kanalizacji deszcz.	1:500

Autorzy:

Funkcja:	Imię i nazwisko:	Specjalność, nr uprawnień:	Data opracowania, sprawdzenia:	Podpis:
Projektant:	Janusz Smolarczyk	instalacyjna TIS/BP/94	28.09.2022 r.	
Sprawdzający:	mgr inż. Mirosława Kobylińska	instalacyjna 278/Lb/99	30.09.2022 r.	
Asystent projektanta:	inż. Jakub Wasiluk	instalacyjna -	28.09.2022 r.	
Asystent projektanta:	inż. Bartłomiej Koszołko	instalacyjna -	28.09.2022 r.	

PRZEKRÓJ PRZEZ WYKOP

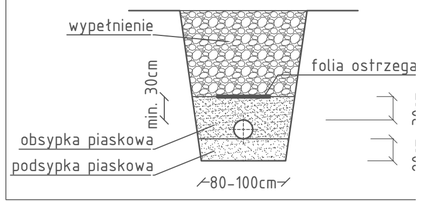

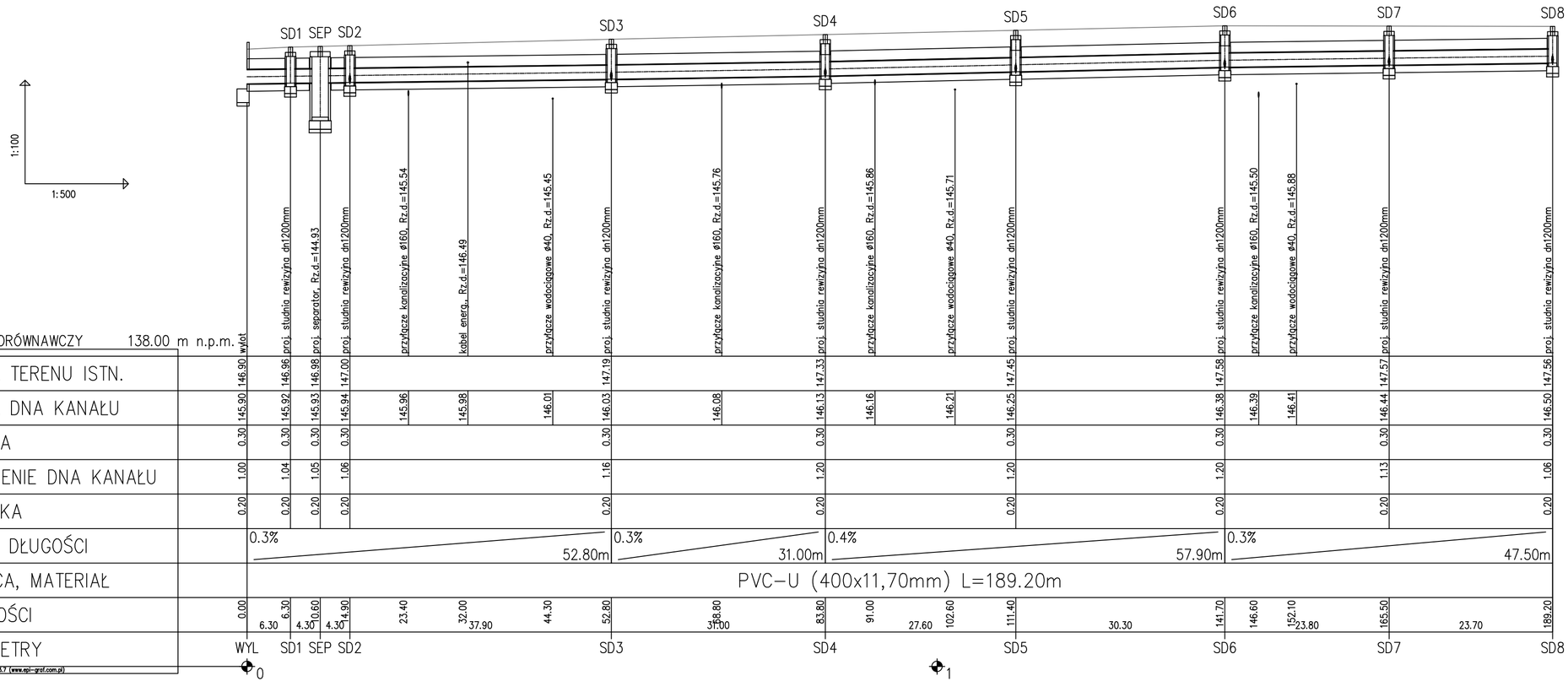

Wykonawca projektu:

INBUD CONTROL

INBUD CON
Kontrola i Obsługa Inwes
ul. Armii Kraj
21-500 Biała P

Inwestor / Zamawiający:

Miasto Radzyń
ul. Warszaws
21-300 Radzyń

Nazwa obiektu budowlanego:
Budowa ulicy Lisowskiego wraz z budową kanalizacji deszczowej i budow
Technologicznego na odcinku od ulicy Błogosławionych Męczenników Pod
działki nr 2821/2 w Radzyniu Podlaskim.

Nr rysunku:	Arkusz:
2	1/2

Tytuł rysunku: Profil sieci kanalizacji deszczowej

Skala

Autorzy:

Funkcja:	Imię i nazwisko:	Specjalność, nr uprawnień:	Data opracowania, sprawdzenia:
Projektant:	Janusz Smolarczyk	instalacyjna 715/BP/94	28.09.2022 r.
Sprawdzający:	mgr inż. Mirosława Kobylińska	instalacyjna 278/Lb/99	30.09.2022 r.
Asystent projektanta:	inż. Jakub Wasiluk	instalacyjna -	28.09.2022 r.
Asystent projektanta:	inż. Bartłomiej Koszotko	instalacyjna -	28.09.2022 r.

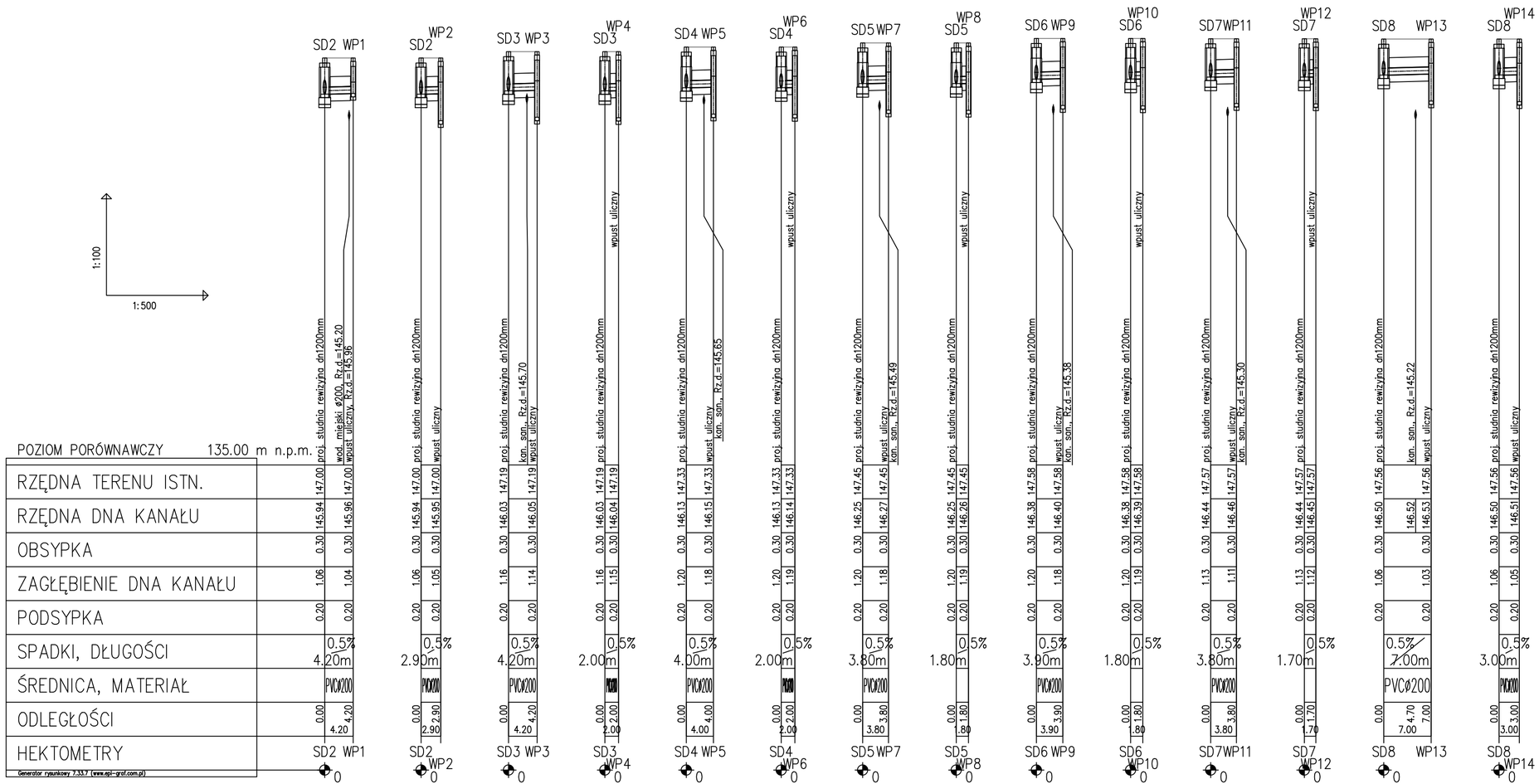

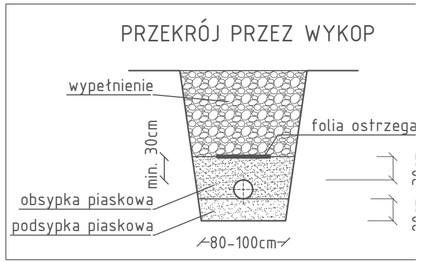

Wykonawca projektu:

INBUD CONTROL

INBUD CON
Kontrola i Obsługa Inwes
ul. Armii Kraj
21-500 Biała P

Inwestor / Zamawiający:

Miasto Radzyń
ul. Warszaws
21-300 Radzyń

Nazwa obiektu budowlanego:
Budowa ulicy Lisowskiego wraz z budową kanalizacji deszczowej i budow
Technologicznego na odcinku od ulicy Błogosławionych Męczenników Pod
działki nr 2821/2 w Radzyniu Podlaskim.

Nr rysunku:	Arkusz:
2	2/2

Tytuł rysunku: Profil sieci kanalizacji deszczowej

Skala

Autorzy:

Funkcja:	Imię i nazwisko:	Specjalność, nr uprawnień:	Data opracowania, sprawdzenia:
Projektant:	Janusz Smolarczyk	instalacyjna 715/BP/94	28.09.2022 r.
Sprawdzający:	mgr inż. Mirosława Kobylińska	instalacyjna 278/Lb/99	30.09.2022 r.
Asystent projektanta:	inż. Jakub Wasiluk	instalacyjna -	28.09.2022 r.
Asystent projektanta:	inż. Bartłomiej Koszotko	instalacyjna -	28.09.2022 r.

Stożek

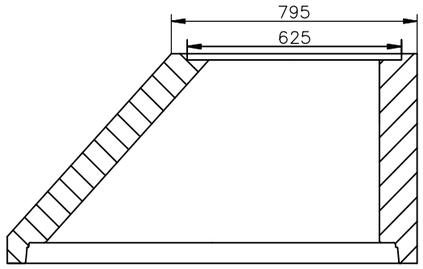

Kręgi nadstawcze 250, 500, 750, 1000 mm

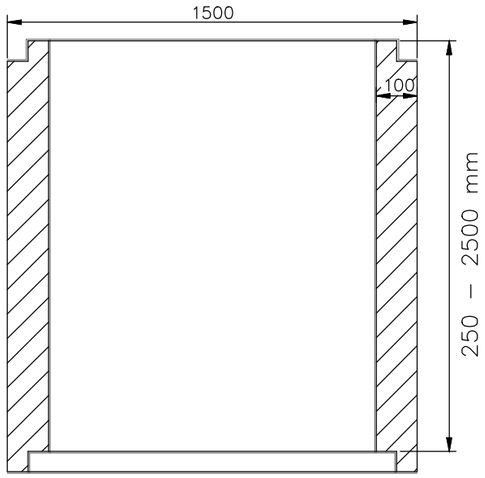

Dennica zbiornika

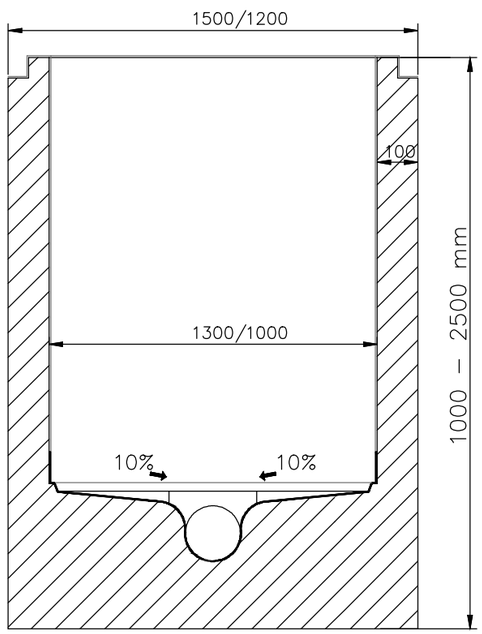

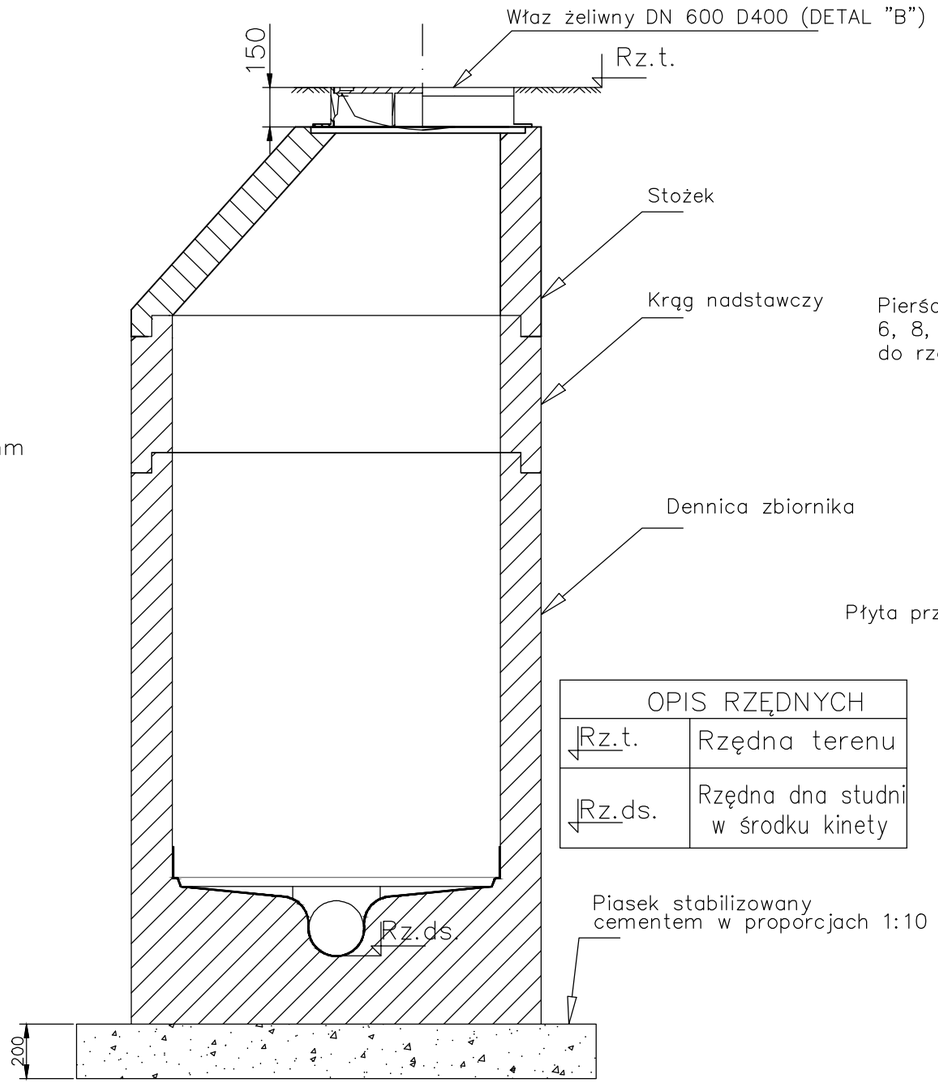

DETAL "B" – Szczegół montażu włazu:

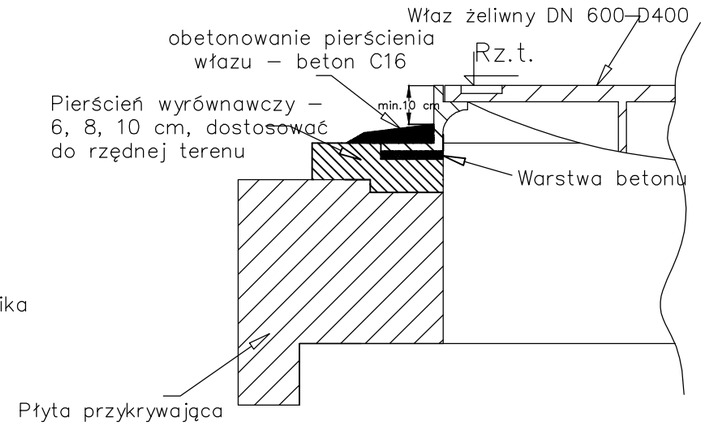

OPIS RZĘDNYCH	
Rz.t.	Rzędna terenu
Rz.ds.	Rzędna dna studni w środku kinety

1. Kręgi oraz pokrywy betonowe monolityczne, Beton C35/45, klasa obciążenia C (100kN/oś), nasiąkliwość <5%, mrozoodporność dla zbiornika i kręgów powyżej F100, mrozoodporność dla płyty F150;
2. Wszystkie elementy łącznie z płytą pokrywową łączone na uszczelkę
3. Przed połączeniem ze sobą elementów betonowych, uszczelki należy posmarować pastą poślizgową dołączoną przez producenta do elementów betonowych;
4. Maksymalna wysokość do jakiej można stosować pierścienie wyrównawcze - 20 cm.;
5. Dennica studni wykonana, jako monolit z betonu SCC (samozagęszczalnego), o minimalnej wysokości 2000mm (chyba, że zbyt mała wysokość studzienki na to nie pozwala) celem ograniczenia liczby połączeń pomiędzy elementami
6. Właz kanałowy Ø600 klasy D400 zgodnie z normą PN - EN - 124, wysokość 15 cm, pokrywa z zabezpieczeniem przed obrotem lub niewłaściwym ułożeniem (z pozycjonowaniem), z zabezpieczeniem kradzieżowym za pomocą rygli, korpus włazu przystosowany do kotwienia w podłożu podczas montażu
7. Stopnie złazowe z pręta ze stali kwasoodpornej (w otulinie z tworzywa sztucznego) montowane mijankowo w dwóch rzędach w odległościach pionowych 25 cm i rozstawie poziomym osi stopni w zakresie mieszczącym się w przedziale 27-30 cm
8. Wszystkie elementy studni od jednego producenta

Wykonawca projektu:

INBUD CONTROL
Kontrola I Obsługa Inwestycji Budowlanych
ul. Armii Krajowej 4
21-500 Biała Podlaska

Inwestor / Zamawiający:

Miasto Radzyń Podlaski
ul. Warszawska 32
21-300 Radzyń Podlaski

Nazwa obiektu budowlanego:
Budowa ulicy Lisowskiego wraz z budową kanalizacji deszczowej i budową kanału technologicznego na odcinku od ulicy Błogosławionych Męczenników Podlaskich do działki nr 2821/2 w Radzyniu Podlaskim.

Nr rysunku:	Arkusz:
3	1/1

Tytuł rysunku:	Skala:
Szczegół studni rewizyjnej	–

Autorzy:

Funkcja:	Imię i nazwisko:	Specjalność, nr uprawnień:	Data opracowania, sprawdzenia:	Podpis:
Projektant:	Janusz Smolarczyk	instalacyjna 715/BP/94	28.09.2022 r.	
Sprawdzający:	mgr inż. Mirosława Kobylińska	instalacyjna 278/Lb/99	30.09.2022 r.	
Asystent projektanta:	inż. Jakub Wasiluk	instalacyjna –	28.09.2022 r.	
Asystent projektanta:	inż. Bartłomiej Koszotko	instalacyjna –	28.09.2022 r.	

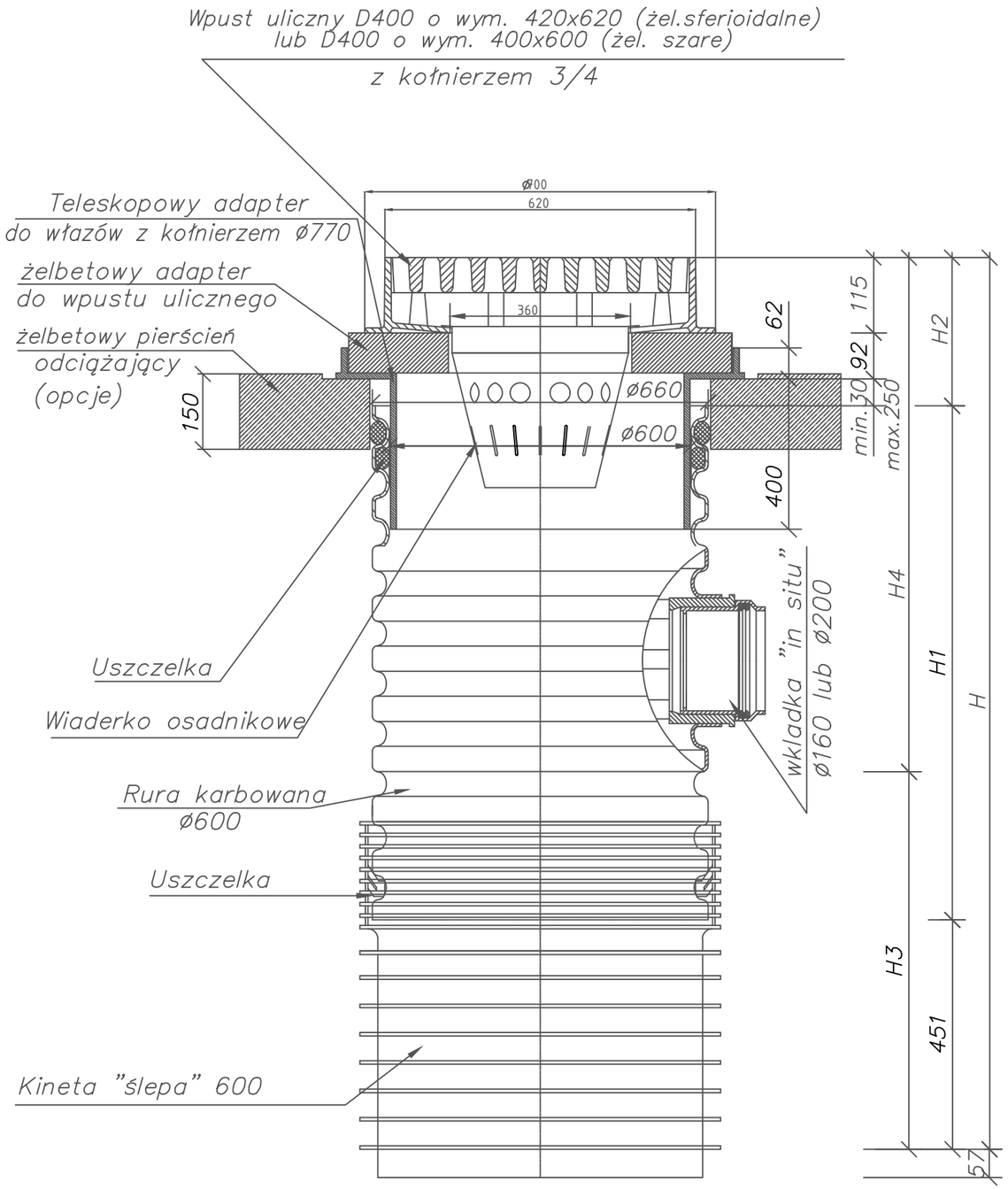

Studzienka deszczowa dn 600 osadnikowa
z teleskopowym adapterem do wlazów (i żelbetowym pierścieniem odciażającym) oraz wpustem ulicznym klasy D400

Wykonawca projektu:

INBUD CONTROL
Kontrola I Obsługa Inwestycji Budowlanych
ul. Armii Krajowej 4
21-500 Biała Podlaska

Inwestor / Zamawiający:

Miasto Radzyń Podlaski
ul. Warszawska 32
21-300 Radzyń Podlaski

Nazwa obiektu budowlanego:
Budowa ulicy Lisowskiego wraz z budową kanalizacji deszczowej i budową kanału technologicznego na odcinku od ulicy Błogosławionych Męczenników Podlaskich do działki nr 2821/2 w Radzyniu Podlaskim.

Nr rysunku:	Arkusz:
4	1/1

Tytuł rysunku:	Skala:
Szczegół wpustu ulicznego	-

Autorzy:

Funkcja:	Imię i nazwisko:	Specjalność, nr uprawnień:	Data opracowania, sprawdzenia:	Podpis:
Projektant:	Janusz Smolarczyk	instalacyjna 715/BP/94	28.09.2022 r.	
Sprawdzający:	mgr inż. Mirosława Kobylińska	instalacyjna 278/Lb/99	30.09.2022 r.	
Asystent projektanta:	inż. Jakub Wasiluk	instalacyjna -	28.09.2022 r.	
Asystent projektanta:	inż. Bartłomiej Koszołko	instalacyjna -	28.09.2022 r.	

Parametry techniczne separatora:

- Przepustowość nominalna: 1.5 l/s
- Przepustowość maksymalna: 80 l/s
- Zbiornik separatora monolityczny żelbetowy, wodoszczelny, mrozoodporny, klasa betonu min.B45,
- Właz żeliwny Dn 600 kl. D400
- Szafa filtracyjna wykonana z PEHD,
- Filtr koalescencyjny wykonany z pianki retykulowanej z zabudowanym zaworem pływakowym zabezpieczającym odbiornik przed zanieczyszczeniem olejami
- Dopływ/odpływ: DN400 PVC
- Zewnętrzna średnica zbiornika: Dz= 2,30 m
- Wysokość całkowita: H= 2,90 m
- Największy ciężar jednostkowy: ok. 9.800 kg
- zgodność z PE-EN 858-1:2005 + A1:2007

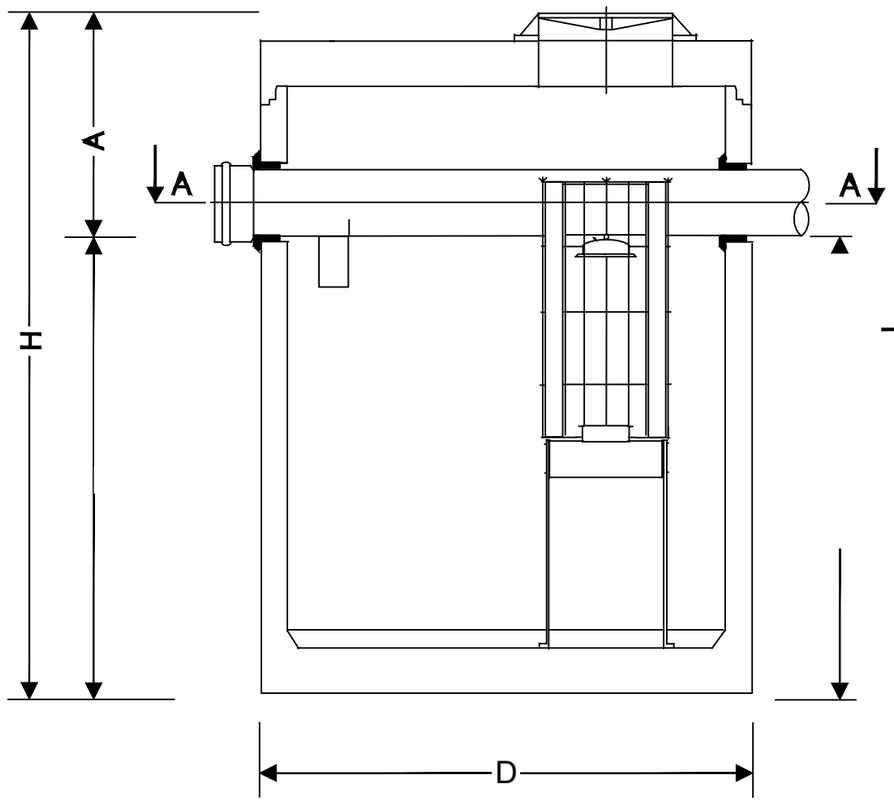

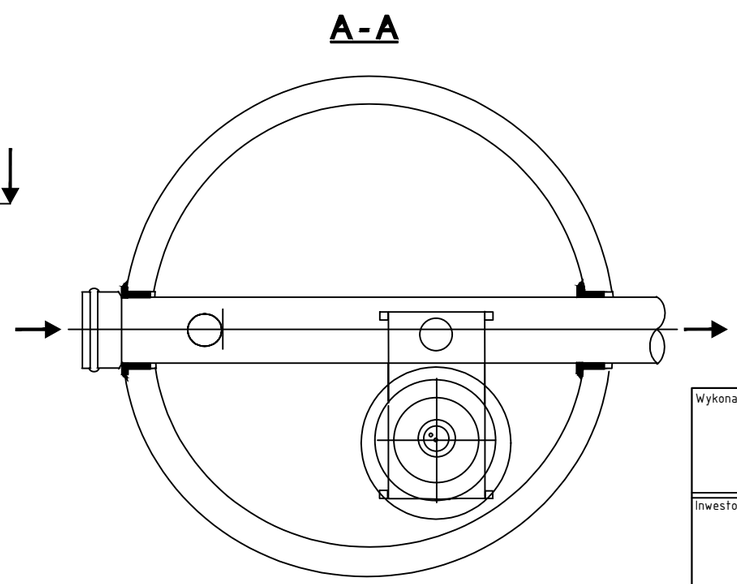

Wszystkie urządzenia w wykonaniu najazdowym z włazami Ø600 w klasach obciążenia C250 lub D400.

Wykonawca projektu:

INBUD CONTROL
Kontrola I Obsługa Inwestycji Budowlanych
ul. Armii Krajowej 4
21-500 Biała Podlaska

Inwestor / Zamawiający:

Miasto Radzyń Podlaski
ul. Warszawska 32
21-300 Radzyń Podlaski

Nazwa obiektu budowlanego:
Budowa ulicy Lisowskiego wraz z budową kanalizacji deszczowej i budową kanału technologicznego na odcinku od ulicy Błogosławionych Męczenników Podlaskich do działki nr 2821/2 w Radzyniu Podlaskim.

Nr rysunku:	Arkusz:
5	1/1

Tytuł rysunku:	Skala:
Szczegół separatora	-

Autorzy:

Funkcja:	Imię i nazwisko:	Specjalność, nr uprawnień:	Data opracowania, sprawdzenia:	Podpis:
Projektant:	Janusz Smolarczyk	instalacyjna 715/BP/94	28.09.2022 r.	
Sprawdzający:	mgr inż. Mirosława Kobylińska	instalacyjna 278/Lb/99	30.09.2022 r.	
Asystent projektanta:	inż. Jakub Wasiluk	instalacyjna -	28.09.2022 r.	
Asystent projektanta:	inż. Bartłomiej Koszołko	instalacyjna -	28.09.2022 r.	